Iluminación de Emergencia



2x9 ULTRA / 2x9 ULTRA-277

$ 97,50 L001 **$ 111,25** L056

2x9 ULTRA: Lámpara de emergencia, dos faros direccionables, bombillos de luz incandescentes (tipo muela), caja metálica, (no incluye batería). Tiempo de autonomía: 3.5 horas.
Medidas: 18 x 23.5 x 6 cm.

2x9 ULTRA-277: Lámpara de emergencia, dos faros direccionables, 277 Voltios, bombillos de luz incandescentes (tipo muela), caja metálica, (no incluye batería). Tiempo de autonomía: 3.5 horas
Medidas: 18 x 23.5 x 6 cm.



LUMILED

$ 50,00 L067

Lámpara de emergencia con faros direccionables (ángulo ajustable de forma vertical y horizontal), carga máxima 12 horas, batería recargable de Litio 3.7V - 3.6 Ah, autonomía de 3.5 horas, voltaje AC90-240V - 50/60 Hz, luminosidad (Lm) 1.200 Lm, potencia 2 x 10W.
Medidas: 13.2 x 23.5 x 6 cm.



2x9 F-ULTRA / 2x9 F-CONDE LED

$ 87,50 F002 **$ 70,00** F052

2x9 F ULTRA: Frente de lámpara de emergencia, bombillos de luz incandescentes (tipo muela), para empotrar y/o sobreponer. Metálico no incluye: batería ni caja metálica). Tiempo de autonomía: 3.5 horas. Medidas: 27.3 x 21.3 cm.

2x9 F CONDE: Frente de lámpara de emergencia, bombillos de luz blanca leds, para empotrar y/o sobreponer. Metálico
(no incluye : batería ni caja metálica).
Tiempo de autonomía: 3.5 horas
Medidas: 27.3 x 21.3 cm.



2x9 CONDE LED / 2x9 CONDE

$ 70,00 L068 **$ 70,00** L052

2x9 CONDE LED: Lámpara de emergencia dos faros direccionables, bombillos de luz blanca leds, caja metálica, (no incluye batería).
Tiempo de autonomía: 3.5 horas.
Medidas: 18 x 23.5 x 6 cm.

2x9 CONDE: Lámpara de emergencia dos faros direccionables, bombillos de luz incandescentes (tipo muela), caja metálica, (no incluye batería).
Tiempo de autonomía: 3.5 horas
Medidas: 18 x 23.5 x 6 cm.



2x12 IN

$ 125,00 L050

Lámpara de emergencia industrial, alimentación 117V AC, dos silvines de 6 voltios, focos direccionables cromados, caja metálica fabricada en hierro calibre 18, usa 2 baterías de 6 Voltios 7 Amp (no incluidas). Medidas: 20.3 x 30.3 x 10.4 cm.

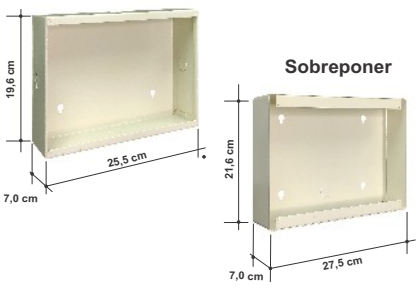

$ 36,25 C032 **$ 45,00** C027

C032: Caja metálica para empotrar frente de lámpara.

C027: Caja metálica para sobreponer frente de lámpara.

2x9 CONDE PLAS

$ 75,00 L055

Lámpara de emergencia dos faros direccionables, bombillos de luz incandescentes (tipo muela), caja plástica, (no incluye batería).
Tiempo de autonomía: 3.5 horas.
Medidas: 17.5 x 23 x 6 cm.

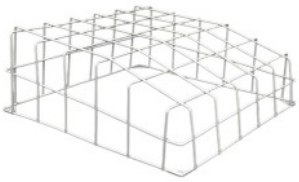

R1-S

$ 50,00 R002

Rejilla protectora para lámpara, pintada, en **color Blanco**.
Medidas: 14 x 36.5 x 36.5 cm.



DL-180

$ 68,75 L259

Lámpara Salida de emergencia, acrílico con indicadores de led Rojo y Verde, botón de prueba, autonomía de 3 horas, carga máxima de batería 24 horas, 2 Watts y 150 Lm.
Batería de 3.7 Voltios 1.2Ah Lithium.
Medidas: 37 x 22.5 x 4.6 cm.

Nuestros precios **no incluyen** el impuesto al valor agregado (I.V.A.)

Lámparas de Emergencia de LED

Lámpara Modelo: DL - 522

$ 50,00 L256

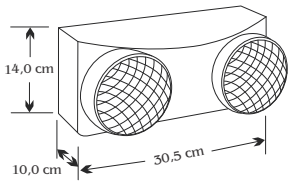



Características :

* Encendido automático en caso de falla eléctrica.
* Voltaje: AC90-240V - 50/60Hz
* Cable de conexión: 76cms.
* Led : 46pcs SMD2835
* Potencia: 2 x 2.5W.
* Luminosidad: (Lm): 320 Lm
* Batería : Recargable de Litio 3.7V - 1.8 Ah.
* Autonomía de 3 horas.
* Carga máxima: 24 horas.
* Faros direccionables (ángulo ajustable de forma vertical y horizontal).
* Material: ABS blanco
* Protección: Ip23
* Medidas: 30,5 x 10,0 x 14,0 cm.

Lámpara Modelo: DL - 512

$ 47,50 L257

Características :

* Encendido automático en caso de falla eléctrica.
* Voltaje: AC90-240V - 50/60Hz.
* Cable de conexión: 50 cms.
* Led : 24pcs SMD2835.
* Potencia: 2 x 1.2 W.
* Luminosidad: (Lm): 250 Lm.
* Batería: Recargable de Litio .7V - 1.8 Ah.
* Autonomía de 3 horas.
* Carga máxima: 24 horas.
* Faros direccionables (ángulo ajustable de forma vertical y horizontal).
* Material: ABS blanco.
* Protección: Ip20.
* Medidas: 29,0 x 9,5 x 6,7 cm.

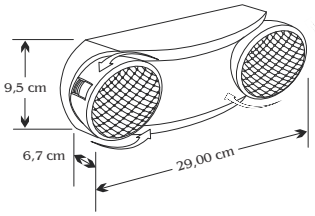



Lámpara Modelo: DL - 1200

$ 67,50 L258

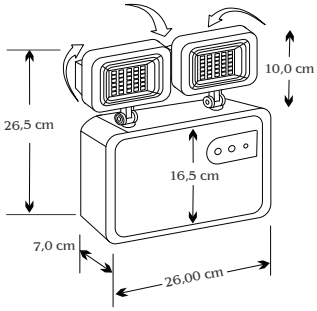



Características :

* Encendido automático en caso de falla eléctrica.
* Voltaje: AC90-240V - 50/60Hz.
* Cable de conexión: 85cms.
* Led : 40pcs SMD5730.
* Potencia: 2 x 10 W.
* Luminosidad: (Lm): 1.200 Lm.
* Batería: Recargable de Litio 3.7V - 3.6 Ah.
* Autonomía de 3 horas.
* Carga máxima: 24 horas.
* Faros direccionables (ángulo ajustable de forma vertical y horizontal).
* Material: ABS blanco.
* Protección: Ip65.
* Medidas: 25,5 x 16,5 x 7,0 x cm.

Lámpara Modelo: AL - 3005

$ 45,00 L255

Características :

* Encendido automático en caso de falla eléctrica.
* Voltaje: AC90-240V - 50/60Hz.
* Cable de conexión 45 cms.
* Led : 120 pcs
* Luminosidad: (Lm): 1200 Lm.
* Batería: Recargable de Litio 3.7 V - 4 Ah.
* Autonomía de 3 horas.
* Material: ABS blanco.
* Switch de selección de iluminación alta y baja.
* Carga mínima: 24 horas.
* Protección: Ip23.
* Medidas: alto: 5,6 cms , ancho: 45 cms y profundidad: 2,75 cms.

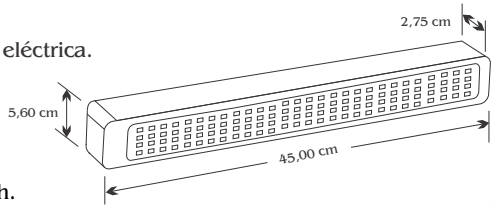



Iluminación de Emergencia

REPUESTOS



2x9 Ultra	Tarjeta de lámpara 2x9 Ultra.	$ 61,25	T352
2x9 Conde	Tarjeta de lámpara 2x9 Conde.	$ 46,25	T137
2x9 Conde-Led	Tarjeta de lámpara 2x9 Conde Led.	$ 46,25	T600
2x9 (277V)	Tarjeta de lámpara 277 voltios.	$ 77,50	T353
	Tarjeta de lámpara led Lumilec.	$ 35,00	T605
S060	Transformador para lámpara.	$ 15,00	T329
SPL	Socket plástico para lámpara.	$ 5,00	S135
CVA	Carcaza, vástago y aro (2 tuercas).	$ 5,00	C196
LED - BLANCA	Bombillo de Led luz blanca.	$ 2,50	B038
LED - AMARILLA	Bombillo de Led luz amarilla.	$ 2,50	B069
SOV-02	Bombillo de 6 voltios 4 watts.	$ 2,50	B085
12V 4W	Bombillo de 12 voltios 4 watts 10 cpc.	$ 3,13	B086
CCTL	Conector cableado para tarjeta de lámpara.	$ 5,00	C134
	Seal bean con carcaza, lámpara conde led.	$ 25,00	S205
	Faro de led para lámpara Lumiled.	$ 20,00	F281
SBP	Seal bean de 6 voltios, Led, plástico.	$ 16,25	S005
SBE	Seal bean para lámpara empotrada.	$ 22,50	S200

SUNCA



SF-320W

$ 50,00 L089

Lámpara de emergencia con tubos fluorescentes, 2x8 watts, especial para empotrar, automática recargable, batería de 6 voltios 4 Amp. cable de alimentación y fusible de protección.

SUNCA



SF-310

$ 27,50 L086

Lámpara de emergencia - linterna, con tubos fluorescentes 2 x 6 watts, bombillo blinker automático, portátil, recargable, batería de 6 Voltios 4 Amp. Modelo: RB-640 C, cable de alimentación y fusible de protección.

SOVICA



$ 37,50 L130

SOV-30

Lámpara de emergencia de 30 leds, para techo o sobreponer, (incluye batería).
Medidas: 7.5 x 27 x 5.5 cm.

SOVICA



Luminaria de Cinta Led (1 metro)

$ 18,75 L125 **$ 1,88 P095**

L125: Luminaria de cinta de leds en base metálica, color blanco, luz blanca de 168 leds. Potencia de 18 W., voltaje de funcionamiento de 117 Vac.

P095: Protector Plástico luminaria de 1 metro.

SOVICA



Luminaria de Cinta Led (50 Cms.)

$ 13,75 L126 **$ 1,88 P097**

L126: Luminaria de cinta de leds en base metálica, color blanco, luz blanca de 38 leds. Potencia de 4 W., voltaje de funcionamiento de 117 Vac.

P097: Protector Plástico luminaria de 50 cms.

Nuestros precios **no incluyen** el impuesto al valor agregado (I.V.A.)